Faak – Tillmanns UG *(haftungsbeschränkt)*

Effertsufer 100 – D-57072 Siegen

Tel.: +49 – (0)271 – 250 26 31
Fax : +49 – (0)271 – 250 27 07
Mail: info@faak-tillmanns.com
Internet: www.faak-tillmanns.com
SHOP: www.faak-tillmanns.com/shop

BMW R 2 – 1/20/5

Vergaser-Verkaufsunterlage

Vergaser-Typ : Steckvergaser mit Flanschstutzen, Schwimmergehäuse links
Motor : 200 ccm 4-Takt, 1-Zylinder, Motoranschluss Ø 29 mm, Filteranschluss Ø 35 mm

Vergaser Einstelldaten

Mischkammereinsatz : Gr. 3 **Hauptdüse:** Gr. 85 **Nadeldüse** : Gr. 2,68
Leerlaufdüse : Gr. 40 **Startdüse** : keine
Nadelstellung : 2 (2. Düsennadelkerbe von oben) **Luftregulierschraube offen** : 1 ½ x

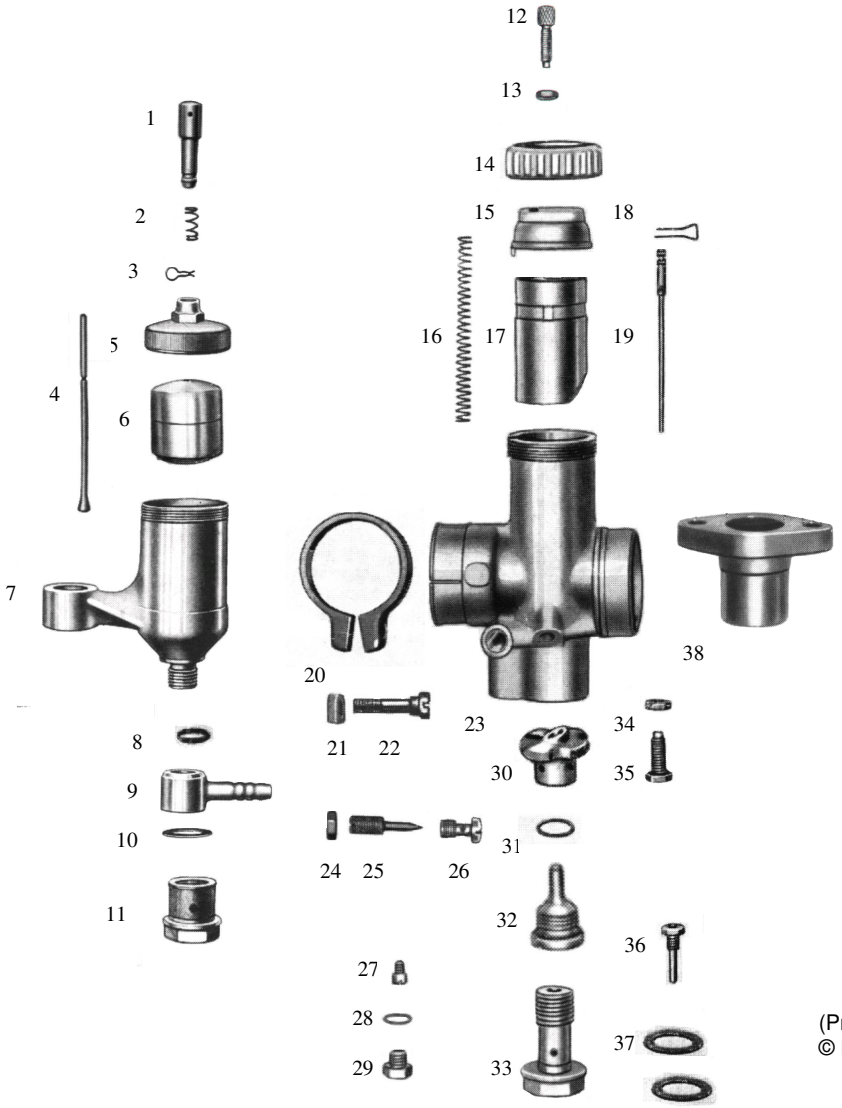

Pos	Bezeichnung	Artikelnr.	Anz.	Preis
1	Tupfer	12885	1x	a.Anfrage
2	Tupferfeder	16244	1x	3,50 €
3	Tupfersplint	16361	1x	3,50 €
4	Schwimmernadel	12869	1x	14,00 €
5	Schwimmerkammerdeckel	11118	1x	a.Anfrage
6	Schwimmer (7 g)	15608	1x	39,00 €
7	Schwimmergehäuse	10931	1x	a.Anfrage
8	Dichtung	16434	1x	1,50 €
9	Schlauchschwenkanschluss	11162	1x	a.Anfrage
10	Dichtung	16440	1x	1,50 €
11	Siebschraube *2	13130	1x	a.Anfrage
11.1	Siebschraube *3	13065	1x	14,50 €
12	Bowdenzugstellschraube	12982	1x	3,50 €
13	Mutter	15742	1x	2,00 €
14	Deckelverschraubung	10461	1x	16,00 €
15	Deckelplatte	10361	1x	15,00 €
16	Feder	16230	1x	2,50 €
17	Gasschieber	10568	1x	32,00 €
18	Düsennadel-Klemmbügel	16364	1x	4,50 €
19	Düsennadel	15757	1x	14,50 €
20	Klemmring	16170	1x	12,50 €
21	Mutter	15745	1x	3,00 €
22	Klemmschraube	15720	1x	7,00 €
23	Vergasergehäuse		1x	a.Anfrage
24	Mutter	15746	1x	2,00 €
25	Luftregulierschraube	15783	1x	8,50 €
26	Luftdüse	17158	1x	16,00 €
27	Leerlaufdüse Gr. 40	16738	1x	6,95 €
28	Dichtung	16414	1x	1,50 €
29	Schraube	15728	1x	7,50 €
30	Mischkammereinsatz Gr. 3	10710	1x	22,00 €
31	Dichtung	16424	1x	1,50 €
32	Nadeldüse Gr. 2,68	12239	1x	18,00 €
33	Düsenstock	13075	1x	a.Anfrage
34	Mutter	15742	1x	2,00 €
35	Schraube	15715	1x	8,50 €
36	Hauptdüse Gr. 85	14752	1x	10,50 €
37	Dichtung für Düsenstock	16442	2x	1,50 €
38	Flanschstutzen *1		1x	a.Anfrage
--	Vergaser komplett			a.Anfrage

*1 – Original
*2 – Original mit Sieb
*3 – Ersatz ohne Sieb

Alle Preise pro Stück in € einschl. Steuer
Die aufgeführte Artikel finden Sie in unserem Shop !
(Preisänderungen und Irrtum vorbehalten – Stand Dezember 2013)
© Faak – Tillmanns UG (haftungsbeschränkt), Siegen