**Faak – Tillmanns UG** *(haftungsbeschränkt)*

***Effertsufer 100 – D-57072 Siegen***

***Tel.: +49 – (0)271 – 250 26 31***
***Fax : +49 – (0)271 – 250 27 07***
***Mail: info@faak-tillmanns.com***
***Internet: www.faak-tillmanns.com***
***SHOP: www.faak-tillmanns.com/shop***

# DKW RT 200 – 1/24/18

## Vergaser-Verkaufsunterlage

**Vergaser-Typ** : Steckvergaser – Schwimmergehäuse links
**Motor** : 200 ccm 2-Takt, 1-Zylinder, Motoranschluss Ø 29, Filteranschluss Ø 40 mm
Ersatz 1/24/27 ab 4.52

**Vergaser Einstelldaten**

**Mischkammereinsatz** : Gr. 5 **Hauptdüse:** Gr. 100 **Nadeldüse** : Gr. 2,70
**Leerlaufdüse** : Gr. 50 **Startdüse** : keine
**Nadelstellung** : 3 (3. Düsennadelkerbe von oben) **Luftregulierschraube offen** : 1 x

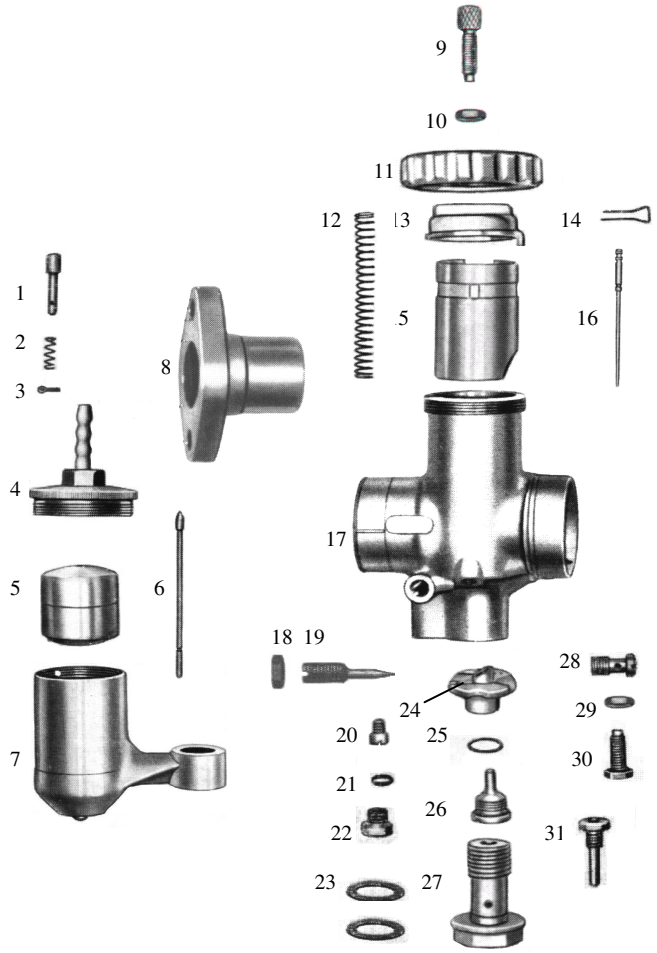


| Pos | Bezeichnung | Artikelnr. | Anz. | Preis |
|---|---|---|---|---|
| 1 | Tupfer | 8523 | 1x | a.Anfrage |
| 2 | Tupferfeder | 16192 | 1x | 2,50 € |
| 3 | Tupfersplint | 12940 | 1x | 2,00 € |
| 4 | Schwimmerkammerdeckel | 15112 | 1x | a.Anfrage |
| 5 | Schwimmer (7 g) | 15608 | 1x | 39,00 € |
| 6 | Schwimmernadel | 12863 | 1x | 10,50 € |
| 7 | Schwimmergehäuse | 1446 | 1x | a.Anfrage |
| 8 | Flanschstutzen | | 1x | a.Anfrage |
| 9 | Bowdenzugstellschraube | 12982 | 1x | 3,50 € |
| 10 | Mutter | 15742 | 1x | 2,00 € |
| 11 | Deckelverschraubung *1 | 6277 | 1x | a.Anfrage |
| 11.1 | Deckelverschraubung *2 | 10465 | 1x | 25,00 € |
| 11.2 | Deckelverschraubung *3 | 19073 | 1x | 25,00 € |
| 12 | Feder für Gasschieber | 16254 | 1x | 3,50 € |
| 13 | Deckelplatte | 10367 | 1x | 24,00 € |
| 14 | Düsennadel-Klemmbügel | 16364 | 1x | 4,50 € |
| 15 | Gasschieber | 10579 | 1x | a.Anfrage |
| | Gasschieber *4 | 10592 | 1x | 60,00 € |
| 16 | Düsennadel | 15758 | 1x | 13,00 € |
| 17 | Vergasergehäuse | | 1x | a.Anfrage |
| 18 | Mutter für Luftregulierschraube | 15746 | 1x | 2,00 € |
| 19 | Luftregulierschraube | 15783 | 1x | 8,50 € |
| 20 | Leerlaufdüse Gr. 50 | 16748 | 1x | 6,95 € |
| 21 | Dichtung | 16414 | 1x | 1,50 € |
| 22 | Abschlussschraube | 15728 | 1x | 7,50 € |
| 23 | Dichtung f. Düsenstock | 16442 | 2x | 1,50 € |
| 24 | Mischkammereinsatz Gr. 5 | 10715 | 1x | a.Anfrage |
| 25 | Dichtung | 16424 | 1x | 1,50 € |
| 26 | Nadeldüse Gr. 2,70 | 12240 | 1x | 18,00 € |
| 27 | Düsenstock | 13075 | 1x | a.Anfrage |
| 28 | Luftdüse | 17158 | 1x | 16,00 € |
| 29 | Mutter | 15742 | 1x | 2,00 € |
| 30 | Gasschieberanschlagschraube | 15715 | 1x | 8,50 € |
| 31 | Hauptdüse Gr. 100 | 11795 | 1x | 10,50 € |
| -- | Vergaser komplett | | 1x | a.Anfrage |

*1 – Original – flach *2 – Ersatz – höher
*3 – flache, angefertigte Ausführung
*4 – Ersatz Gasschieber mit Luftschieberauschnitt

Alle Preise pro Stück in € einschl. Steuer (19%)
(Preisänderungen und Irrtum vorbehalten – Stand Dezember 2013)
Die aufgeführten Artikel finden Sie in unserm Shop !
© Faak – Tillmanns UG (haftungsbeschränkt), Siegen