Faak – Tillmanns UG *(haftungsbeschränkt)*

Effertsufer 100 – D-57072 Siegen

Tel.: +49 – (0)271 – 250 26 31
Fax : +49 – (0)271 – 250 27 07
Mail: info@faak-tillmanns.com
Internet: www.faak-tillmanns.com
SHOP: www.faak-tillmanns.com/shop

DKW RT 250/2 – 2/27/2

Vergaser-Verkaufsunterlage

Vergaser-Typ : Steckvergaser
Motor : 250 ccm 2-Takt, 1-Zylinder, Motoranschluss Ø 32 mm, Filteranschluss Ø 40 mm

Vergaser Einstelldaten

Mischkammereinsatz : **Hauptdüse:** Gr. 130 **Nadeldüse** : Gr. 1608
Leerlaufdüse : Gr. 35 **Startdüse** : keine
Nadelstellung : 3 (3. Düsennadelkerbe von oben) **Luftregulierschraube offen** : 1 ½ x

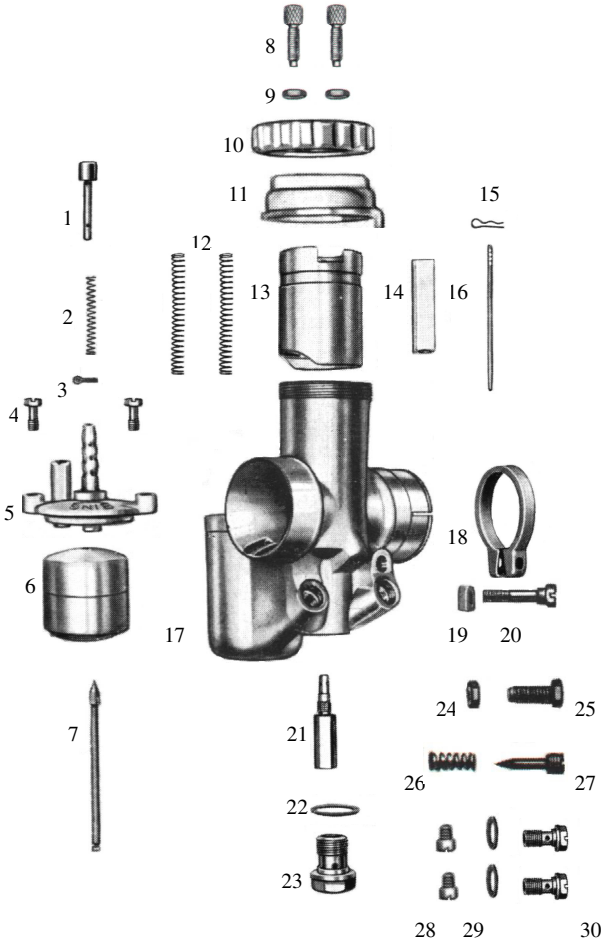

Pos.	Bezeichnung	Artikelnr.	Anz.	Preis
1	Tupfer *1	3538	1x	a.Anfrage
1.1	Tupfer *2	12925	1x	9,50 €
2	Tupferfeder	16200	1x	2,80 €
3	Tupfersplint	12940	1x	2,00 €
4	Befestigungsschraube	15681	2x	2,00 €
5	Schwimmerkammerdeckel	14722	1x	a.Anfrage
6	Schwimmer (7 g)	15608	1x	39,00 €
7	Schwimmernadel	12861	1x	10,50 €
8	Bowdenzugstellschraube	12982	2x	3,50 €
9	Mutter	15742	2x	2,00 €
10	Deckelverschraubung *3	6277	1x	a.Anfrage
10.1	Deckelverschraubung *4	10465	1x	25,00 €
10.2	Deckelverschraubung *5	19073	1x	25,00 €
11	Deckelplatte	10373	1x	a.Anfrage
12	Feder f. Gas- und Luftschieber	16254	2x	3,50 €
13	Gasschieber	15358	1x	a.Anfrage
14	Luftschieber *6	15095	1x	a.Anfrage
15	Düsennadel-Klemmbügel	16363	1x	6,50 €
16	Düsennadel	8375	1x	18,50 €
17	Vergasergehäuse		1x	a.Anfrage
18	Klemmring	16173	1x	a.Anfrage
19	Mutter	15745	1x	3,00 €
20	Klemmring-Schraube	15720	1x	7,00 €
21	Nadeldüse Gr. 1608	12559	1x	24,00 €
22	Dichtung f. Abschlussschraube	16437	1x	1,50 €
23	Abschlussschraube	13069	1x	11,00 €
24	Mutter	15742	1x	2,00 €
25	Schraube	15715	1x	8,50 €
26	Feder für Luftregulierschraube	16212	1x	4,50 €
27	Luftregulierschraube	12956	1x	8,00 €
28	Hauptdüse Gr. 130	16708	1x	6,95 €
	Leerlaufdüse Gr. 35	16733	1x	6,95 €
29	Dichtung für Düsenhalter	16425	2x	1,50 €
30	Düsenhalter	13032	2x	11,50 €
--	Vergaser komplett			a.Anfrage

*1 – Original aus Stahl
*2 – Ersatz aus Plastik
*3 – Original – flach
*4 – Ersatz – höher
*5 – flache, angefertigte Ausführung
*6 – Originalteil

Alle Preise pro Stück in € einschl. Steuer (19%)
(Preisänderungen und Irrtum vorbehalten – Stand Dezember 2013)
Die aufgeführten Artikel finden Sie in unserem Shop !
© Faak – Tillmanns UG (haftungsbeschränkt), Siegen