Faak – Tillmanns UG *(haftungsbeschränkt)*

Effertsufer 100 – D-57072 Siegen

Tel.: +49 – (0)271 – 250 26 31
Fax : +49 – (0)271 – 250 27 07
Mail: info@faak-tillmanns.com
Internet: www.faak-tillmanns.com
SHOP: www.faak-tillmanns.com/shop

Hoffmann Gouverneur – 1/24/73 Vergaser-Verkaufsunterlage

Vergaser-Typ : Schrägdüsenvergaser – Schwimmergehäuse links (fest)
Motor : 250 ccm, 4-Takt, 2-Zylinder, Filteranschluss Ø 40 mm

Vergaser Einstelldaten

Mischkammereinsatz : fest **Hauptdüse:** Gr. 110 **Nadeldüse** : Gr. 1508
Leerlaufdüse : Gr. 35 **Startdüse** : keine
Nadelstellung : 3 (3. Düsennadelkerbe von oben) **Luftregulierschraube offen** : 1 x

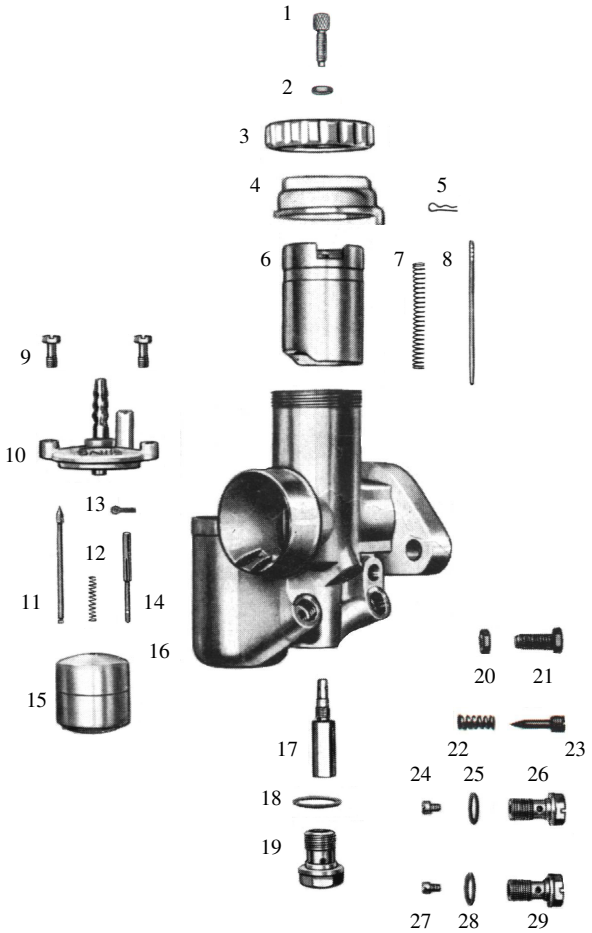

Pos	Bezeichnung	Artikelnr.	Anz.	Preis
1	Bowdenzugstellschraube	12982	1x	3,50 €
2	Mutter	15742	1x	2,00 €
3	Deckelverschraubung *1	6277	1x	a.Anfrage
3.1	Deckelverschraubung *2	10465	1x	25,00 €
3.2	Deckelverschraubung *3	19073	1x	25,00 €
4	Deckelplatte	10367	1x	24,00 €
5	Düsennadel-Klemmbügel	16363	1x	6,50 €
6	Gasschieber	10582	1x	a.Anfrage
7	Feder für Gasschieber	16254	1x	3,50 €
8	Düsennadel	12734	1x	18,50 €
9	Befestigungsschraube	15681	2x	2,00 €
10	Schwimmerkammerdeckel *4	1625	1x	a.Anfrage
11	Schwimmernadel	12861	1x	10,50 €
12	Tupferfeder	16200	1x	2,80 €
13	Tupfersplint	12940	1x	2,00 €
14	Tupfer *3	3503	1x	a.Anfrage
15	Schwimmer (7 g)	15608	1x	39,00 €
16	Vergasergehäuse		1x	a.Anfrage
17	Nadeldüse Gr. 1508	12557	1x	24,00 €
18	Dichtung	16425	1x	1,50 €
19	Abschlussschraube	13069	1x	11,00 €
20	Mutter	15742	1x	2,00 €
21	Gasschieberanschlagschraube	15715	1x	8,50 €
22	Feder für Luftregulierschraube	16212	1x	4,50 €
23	Luftregulierschraube	12956	1x	8,00 €
24	Leerlaufdüse Gr. 35	16733	1x	6,95 €
25	Dichtung	16425	1x	1,50 €
26	Düsenhalter	13032	1x	11,50 €
27	Hauptdüse Gr. 110	16704	1x	6,95 €
28	Dichtung	16425	1x	1,50 €
29	Düsenhalter	13032	1x	11,50 €
--	Vergaser komplett		a.Anfrage	

*1 – Original – flach
*2 – Ersatz – höher
*3 – flache, angefertigte Ausführung
*4 – Spezialausführung

Alle Preise pro Stück in € einschl. Steuer (19%)
(Preisänderungen und Irrtum vorbehalten – Stand Dezember 2013)
Die aufgeführten Artikel finden Sie in unserem Shop !
© Faak – Tillmanns UG (haftungsbeschränkt), Siegen