Faak – Tillmanns UG *(haftungsbeschränkt)*

Effertsufer 100 – D-57072 Siegen

Tel.: +49 – (0)271 – 250 26 31
Fax : +49 – (0)271 – 250 27 07
Mail: info@faak-tillmanns.com
Internet: www.faak-tillmanns.com
SHOP: www.faak-tillmanns.com/shop

Horex Imperator 400/07 – 1/24/47 1/24/48

Vergaser-Verkaufsunterlage

Vergaser-Typ : Steckvergaser
Motor : 400 ccm 4-Takt, 2-Zylinder, Motoranschluss Ø 29 mm, Filteranschluss Ø 40 mm

Vergaser Einstelldaten

Mischkammereinsatz : Gr. 4 **Hauptdüse:** Gr. 105 **Nadeldüse** : Gr. 2,73
Leerlaufdüse : Gr. 45 **Startdüse** : keine
Nadelstellung : 2 (2. Düsennadelkerbe von oben) **Luftregulierschraube offen** : 2 x

linker Vergaser **rechter Vergaser**

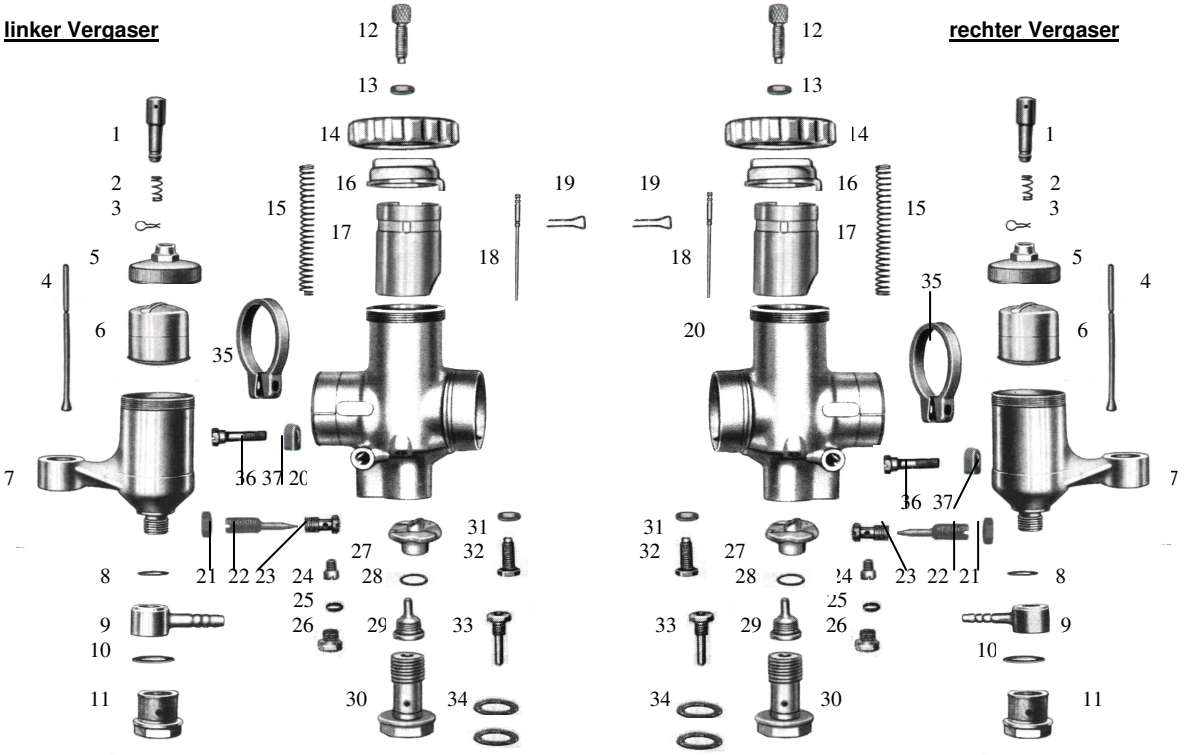

Pos.	Bezeichnung	Artikelnr.	Anz.	Preis
1	Tupfer *1	3542	1x	a.Anfrage
2	Klemmfeder für Tupfer	16361	1x	3,50 €
3	Tupferfeder	16244	1x	3,50 €
4	Schwimmernadel	12869	1x	14,00 €
5	Schwimmerkammerdeckel	11121	1x	a.Anfrage
6	Schwimmer (11 g)	15610	1x	39,00 €
7	Schwimmergehäuse rechts	10937	1x	a.Anfrage
	Schwimmergehäuse links	10936	1x	a.Anfrage
8	Dichtung für Pos. 9	16434	1x	1,50 €
9	Schlauchschwenkanschluss	11161	1x	18,00 €
10	Dichtung für Pos 11	16440	1x	1,50 €
11	Siebschraube mit Sieb	13130	1x	a.Anfrage
11.1	Siebschraube ohne Sieb	13065	1x	14,50 €
12	Bowdenzugstellschraube	12982	1x	3,50 €
13	Mutter für Pos. 12	15742	1x	2,00 €
14	Deckelverschraubung *3	6277	1x	a.Anfrage
14.1	Deckelverschraubung *4	10465	1x	25,00 €
15	Feder für Gas- +Luftschieber	16254	1x	3,50 €
16	Deckelplatte	10367	1x	24,00 €
17	Gasschieber	22158	1x	a.Anfrage
18	Düsennadel	15758	1x	13,00 €
19	Düsennadel-Klemmbügel	16364	1x	4,50 €

Pos.	Bezeichnung	Artikelnr.	Anz.	Preis
20	Vergasergehäuse rechts		1x	a.Anfrage
	Vergasergehäuse links		1x	a.Anfrage
21	Mutter f.Luftregulierschraube	15746	1x	2,00 €
22	Luftregulierschraube	15783	1x	8,50 €
23	Luftdüse	17158	1x	16,00 €
24	Leerlaufdüse Gr. 45	16743	1x	6,95 €
25	Dichtung für Pos. 26	16414	1x	1,50 €
26	Abschlussschraube	15728	1x	7,50 €
27	Mischkammereinsatz Gr. 4	22070	1x	a.Anfrage
28	Dichtung für Pos. 29	16424	1x	1,50 €
29	Nadeldüse Gr. 2,73	12241	1x	18,00 €
30	Düsenstock	13075	1x	a.Anfrage
31	Mutter für Pos. 32	15742	1x	2,00 €
32	Gasschieberanschlagschr.	15715	1x	8,50 €
33	Hauptdüse Gr. 105	11796	1x	10,50 €
34	Dichtung für Düsenstock	16442	2x	1,50 €
35	Klemmschelle	16173	2x	a.Anfrage
36	Klemmschraube	15720	2x	7,00 €
37	Mutter f. Klemmschraube	15745	2x	3,00 €
--	Vergaser komplett rechts		1x	a.Anfrage
--	Vergaser komplett links		1x	a.Anfrage

*1 – Original mit Stahlkappe
*3 – Original flach *4 – Ersatz – höher
Angabe der Stückzahl immer für **einen** Vergaser!!

Alle Preise pro Stück in € einschl. Steuer (19%)
Die aufgeführten Artikel finden Sie in unserem Shop !
(Preisänderungen und Irrtum vorbehalten – Stand Dezember 2013)

© Faak – Tillmanns UG (haftungsbeschränkt), Siegen