**Faak – Tillmanns UG** *(haftungsbeschränkt)*

*Effertsufer 100 – D-57072 Siegen*
*Geschäftsführerin: Andrea Tillmanns*
*HRB: NN*

**Tel.:** +49 – (0)271 – 250 26 31
*Fax :* +49 – (0)271 – 250 27 07

*E-mail:* info@faak-tillmanns.com
*Internet:* www.faak-tillmanns.com

# Kreidler Florett K54/0 – 1/15/18 K54/0

## Vergaser-Verkaufsunterlage

**Vergaser-Typ** : Steckvergaser
**Motor** : 50 ccm, Motoranschluss Ø 23, Filteranschluss Ø 60 mm

**Vergaser Einstelldaten**

**Mischkammereinsatz** :
**Hauptdüse:** Gr. 78
**Nadeldüse** : Gr. 2217
**Leerlaufdüse** :
**Startdüse** : keine
**Nadelstellung** : 2 (2. Düsennadelkerbe von oben)
**Luftregulierschraube offen** :

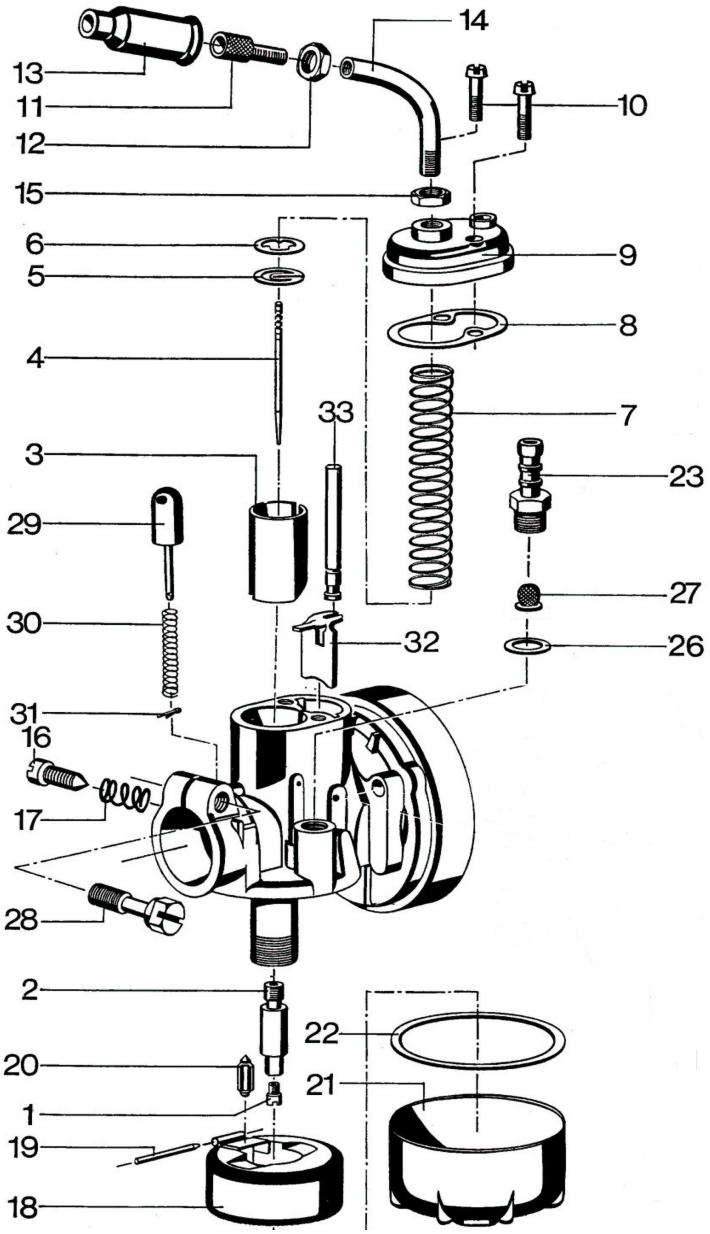


| Pos. | Bezeichnung | Artikelnr. | Anz. | Preis |
|---|---|---|---|---|
| 1 | Hauptdüse Gr. 78 | 16687 | 1x | 4,95 € |
| 2 | Nadeldüse Gr. 2217 | 12383 | 1x | 9,50 € |
| 3 | Gasschieber | 10536 | 1x | a.Anfrage |
| 4 | Düsennadel | 12686 | 1x | 7,00 € |
| 5 | Halteplättchen | 16047 | 1x | 3,00 € |
| 6 | Scheibe | 16027 | 1x | 1,25 € |
| 7 | Feder | 16270 | 1x | 3,00 € |
| 8 | Dichtung | 16469 | 1x | 2,00 € |
| 9 | Deckelplatte | 10439 | 1x | 14,00 € |
| 10 | Schraube | 15648 | 2x | 2,00 € |
| 11 | Stellschraube | 12980 | 1x | 2,95 € |
| 12 | Mutter | 15742 | 1x | 1,00 € |
| 13 | Gummitülle | 16555 | 1x | 3,50 € |
| 14 | Rohrbogen | 13438 | 1x | 14,00 € |
| 15 | Mutter | 15742 | 1x | 1,00 € |
| 16 | Stellschraube | 15717 | 1x | 4,50 € |
| 17 | Feder | 16245 | 1x | 2,00 € |
| 18 | Schwimmer | 11179 | 1x | 13,00 € |
| 19 | Stift | 13231 | 1x | 2,00 € |
| 20 | Schwimmernadel | 12839 | 1x | 8,95 € |
| 21 | Schwimmerkappe | 10952 | 1x | 14,00 € |
| 22 | Dichtung | 16460 | 1x | 4,50 € |
| 23 | Schlauchtülle | 15887 | 1x | 7,50 € |
| 26 | Dichtung | 14069 | 1x | 1,20 € |
| 27 | Siebkörper | 4374 | 1x | a.Anfrage |
| 28 | Schraube | 15714 | 1x | 7,00 € |
| 29 | Tupfer | 12896 | 1x | 9,95 € |
| 30 | Feder | 16186 | 1x | 2,00 € |
| 31 | Splint | 15768 | 1x | 1,50 € |
| 32 | Startschieber | 16087 | 1x | 7,50 € |
| 33 | Druckstift | 15938 | 1x | 4,50 € |
| -- | Vergaser komplett | | 1x | a.Anfrage |

Alle Preise pro Stück in € einschl. Steuer (19%)
(Preisänderungen und Irrtum vorbehalten – Stand Januar 09)
© Faak – Tillmanns UG (haftungsbeschränkt), Siegen