**Faak – Tillmanns UG** *(haftungsbeschränkt)*

***Effertsufer 100 – D-57072 Siegen***

***Tel.: +49 – (0)271 – 250 26 31***
***Fax : +49 – (0)271 – 250 27 07***
***Mail: info@faak-tillmanns.com***
***Internet: www.faak-tillmanns.com***
***SHOP: www.faak-tillmanns.com/shop***

# Maico Taifun – 1/26/39

## Vergaser-Verkaufsunterlage

**Vergaser-Typ** : Steckvergaser – Schwimmergehäuse links
**Motor** : 350/400 ccm 2-Takt, 2-Zylinder, Motoranschluss Ø 31, Filteranschluss Ø 40 mm

**Vergaser Einstelldaten**

| | | | | | |
|---|---|---|---|---|---|
| **Mischkammereinsatz** | : | **Hauptdüse:** | Gr. 125 | **Nadeldüse** | : Gr. 1608 |
| **Leerlaufdüse** | : Gr. 35 | | | **Startdüse** | : Gr. 90 |
| **Nadelstellung** | : 3 (3. Düsennadelkerbe von oben) | | | **Luftregulierschraube offen** | : 1 ½ x |

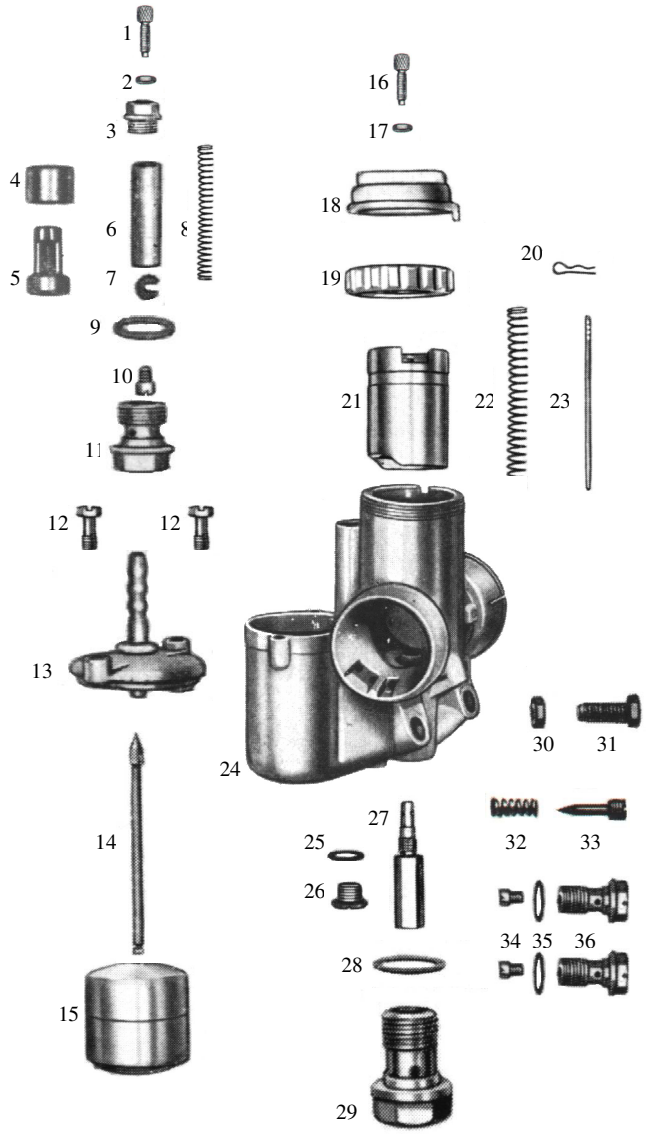


| Pos. | Bezeichnung | Artikelnr. | Anz. | Preis |
|---|---|---|---|---|
| 1 | Bowdenzugstellschraube | 12982 | 1x | 3,50 € |
| 2 | Mutter für Pos. 1 | 15742 | 1x | 2,00 € |
| 3 | Verschlussschraube | 8671 | 1x | 9,50 € |
| 4 | Hülse *1 | 13114 | 1x | 5,00 € |
| 5 | Startkolben *2 | 10686 | 1x | 11,00 € |
| 4+5 | Startkolben komplett | 6506 | 1x | 14,50 € |
| 6 | Startkolben *3 | | | |
| 7 | Sicherungsscheibe *3 | | | |
| 8 | Druckfeder | 16249 | 1x | 2,50 € |
| 9 | Dichtung für Pos. 9 | 16432 | 1x | 2,50 € |
| 10 | Startdüse Gr. 90 | 16784 | 1x | 6,95 € |
| 11 | Abschlussschraube | 13061 | 1x | 11,00 € |
| 12 | Befestigungsschraube | 15681 | 2x | 2,00 € |
| 13 | Schwimmerkammerdeckel | 18376 | 1x | a.Anfrage |
| 14 | Schwimmernadel | 12861 | 1x | 10,50 € |
| 15 | Schwimmer (7 g) | 15608 | 1x | 39,00 € |
| 16 | Bowdenzugstellschraube | 12982 | 1x | 3,50 € |
| 17 | Mutter für Pos. 16 | 15742 | 1x | 2,00 € |
| 18 | Deckelplatte | 10367 | 1x | 24,00 € |
| 19 | Deckelverschraubung *4 | 6277 | 1x | 39,00 € |
| 19.1 | Deckelverschraubung *5 | 10465 | 1x | 25,00 € |
| 20 | Düsennadel-Klemmbügel | 16363 | 1x | 6,50 € |
| 21 | Gasschieber (3) | 10585 | 1x | 50,00 € |
| 22 | Feder für Gasschieber | 16255 | 1x | 2,50 € |
| 23 | Düsennadel | 8375 | 1x | 18,50 € |
| 24 | Vergasergehäuse | | 1x | a.Anfrage |
| 25 | Dichtung für Pos. 26 | 16426 | 1x | 2,00 € |
| 26 | Verschlussschraube | 15819 | 1x | 8,00 € |
| 27 | Nadeldüse Gr. 1608 | 12559 | 1x | 24,00 € |
| 28 | Dichtung für Pos. 27 | 16437 | 1x | 1,50 € |
| 29 | Abschlussschraube | 13069 | 1x | 11,00 € |
| 30 | Mutter für Pos. 31 | 15742 | 1x | 2,00 € |
| 31 | Gasschieberanschlagschr. | 15715 | 1x | 8,50 € |
| 32 | Feder für Pos. 33 | 16212 | 1x | 4,50 € |
| 33 | Luftregulierschraube | 12956 | 1x | 8,00 € |
| 34 | Leerlaufdüse Gr. 35 | 16733 | 1x | 6,95 € |
| | Hauptdüse Gr. 125 | 16707 | 1x | 6,95 € |
| 35 | Dichtung für Pos. 36 | 16425 | 2x | 1,50 € |
| 36 | Düsenhalter | 13032 | 2x | 11,50 € |
| -- | Vergaser komplett | | 1x | a.Anfrage |

*1 – Ersatzausführung für Sicherungsscheibe
*2 – Ersatz für Startkolben
*3 – Startkolben + Sicherungsscheibe nicht mehr lieferbar (nur informativ als Abbildung)
*4 – Original – flach *5 – Ersatz – höher

Alle Preise pro Stück in € einschl. Steuer (19%)
(Preisänderungen und Irrtum vorbehalten – Stand Dezember 2013)
© Faak – Tillmanns UG (haftungsbeschränkt), Siegen