Faak – Tillmanns UG *(haftungsbeschränkt)*

Effertsufer 100 – D-57072 Siegen

Tel.: +49 – (0)271 – 250 26 31
Fax : +49 – (0)271 – 250 27 07
Mail: info@faak-tillmanns.com
Internet: www.faak-tillmanns.com
SHOP: www.faak-tillmanns.com/shop

NSU Konsul II 501 OS-T – 2/27/1

Vergaser-Verkaufsunterlage

Vergaser-Typ : Flanschvergaser – Schwimmergehäuse rechts
Motor : 500 ccm 4-Takt, 1 Zylinder, Filteranschluss Ø 40 mm

Vergaser Einstelldaten

Mischkammereinsatz : Gr. 5 **Hauptdüse:** Gr. 105 **Nadeldüse** : Gr. 2,68
Leerlaufdüse : Gr. 40 **Startdüse** : keine
Nadelstellung : 2 (2. Düsennadelkerbe von oben) **Luftregulierschraube offen** : 1 x

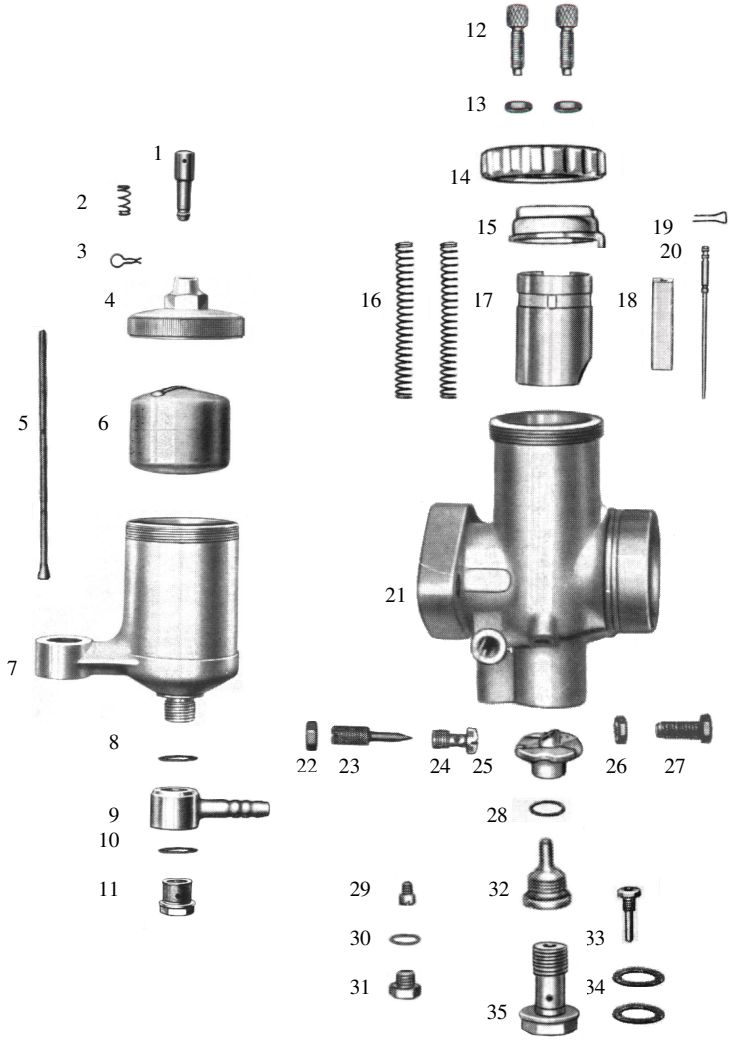

Pos.	Bezeichnung	Artikelnr.	Anz.	Preis
1	Tupfer	12885	1x	14,50 €
2	Tupferfeder	16244	1x	3,50 €
3	Klemmfeder für Tupfer	16361	1x	3,50 €
4	Schwimmerkammerdeckel	6919	1x	a.Anfrage
5	Schwimmernadel	8522	1x	16,00 €
6	Schwimmer	11177	1x	42,00 €
7	Schwimmergehäuse *1	18999	1x	a.Anfrage
8	Dichtring	16434	1x	1,50 €
9	Schlauchschwenkanschluss	11162	1x	a.Anfrage
0	Dichtring	16440	1x	1,50 €
1	Siebschraube (m.Sieb)	13130	1x	a.Anfrage
1.1	Siebschraube (o.Sieb)	13065	1x	14,50 €
2	Bowdenzugstellschraube	12982	2x	3,50 €
3	Mutter für Pos. 13	15742	2x	2,00 €
4	Deckelverschraubung *2	6277	1x	a.Anfrage
4.1	Deckelverschraubung *3	10465	1x	25,00 €
15	Deckelplatte	10373	1x	a.Anfrage
16	Feder f. Gas- u. Luftschieber	16254	2x	3,50 €
17	Gasschieber	10592	1x	60,00 €
18	Luftschieber *4	6524	1x	a.Anfrage
18.1	Luftschieber *5	1174	1x	25,00 €
19	Düsennadel-Klemmbügel	16364	1x	4,50 €
20	Düsennadel	15758	1x	13,00 €
21	Vergasergehäuse		1x	a.Anfrage
22	Mutter für Pos. 23	15746	1x	2,00 €
23	Luftregulierschraube	15783	1x	8,50 €
24	Luftdüse	17158	1x	16,00 €
25	Mischkammereinsatz Gr. 5	10715	1x	a.Anfrage
26	Mutter für Pos. 27	15742	1x	2,00 €
27	Gasschieberanschlagschraube	15715	1x	8,50 €
28	Dichtung für Pos. 32	16424	1x	1,50 €
29	Leerlaufdüse Gr. 40	16738	1x	6,95 €
30	Dichtung für Pos. 31	16414	1x	1,50 €
31	Abschlussschraube	15728	1x	7,50 €
32	Nadeldüse Gr. 2,68	12239	1x	18,00 €
33	Hauptdüse Gr. 105	11796	1x	10,50 €
34	Dichtung für Pos. 39	16442	2x	1,50 €
35	Düsenstock	13075	1x	a.Anfrage
--	Vergaser komplett		1x	a.Anfrage

*1 – Original
*2 – Original – flach
*3 – Ersatz – höher
*4 – Original aus Guß
*5 – Ersatz aus Alu

Alle Preise pro Stück in € einschl. Steuer
(Preisänderungen und Irrtum vorbehalten - Stand Dezember 2013)
Die aufgeführten Artikel finden Sie in unserem Shop !

© Faak – Tillmanns UG (haftungsbeschränkt), Siegen